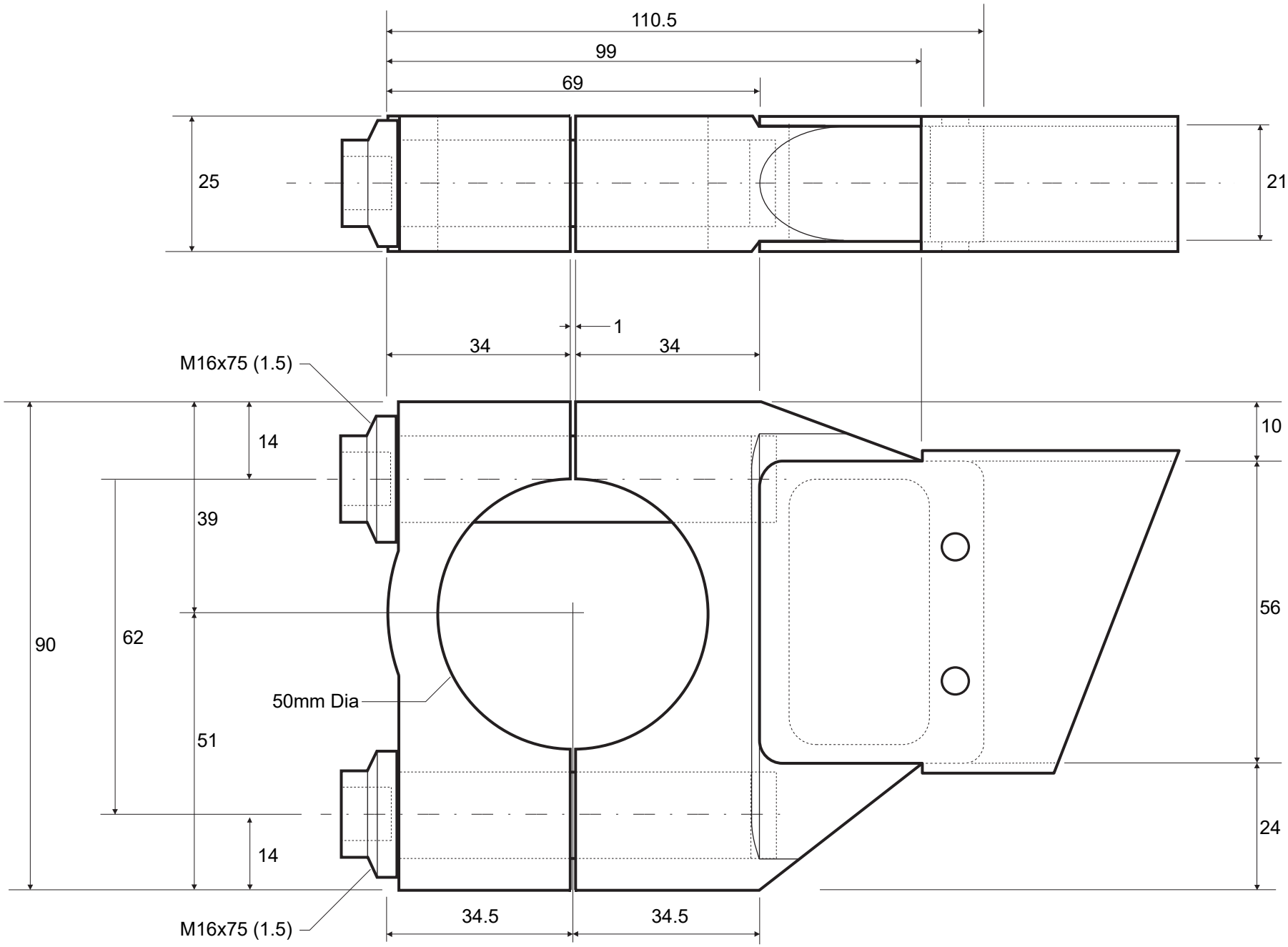

SWINGARM CLAMP v2